VRX-VSX-VTX

>ELECTRIQUE

ACTIONNEUR ELECTRIQUE SERIE V

V SERIE ELECTRIC ACTUATOR

SERIE V

DESCRIPTION	*DESCRIPTION*
Actionneur électrique 90°, carter aluminium + capot aluminium avec commande manuelle de secours par axe sortant ou volant. Pour un couple de 25 à 1000 Nm.	*90° electric actuator, aluminium housing + aluminium cover with manual override by outgoing axle or handwheel. For a torque of 25 to 1000 Nm.*
EQUIPEMENT STANDARD	***STANDARD EQUIPMENT***
VRX-VSX : Actionneur multi-tensions 100-240V AC (125-320V DC, 24V AC/DC ou 400V tri	*VRX-VSX : Multi-voltage actuator 100-240V AC/ (125-320V DC) or 24V AC/DC or 400V tri*
VTX : 400V tri, 230V AC ou 24V AC/DC	*VTX : 400V tri, 230V AC or 24V AC/DC*
4 contacts fin de course 5A réglables (VT = 16A)	*4 adjustable limit switches 5A (VT = 16A)*
Fixation binormes F05/F07, F07/F10 ou F10/F12	*Fixation twin-norms F05/F07, F07/F10 or F10/F12*
Entraînement par étoile extractible	*Removable star drive*
Commande manuelle de secours	*Manual override*
Limiteur de couple	*Torque limiter*
Butées mécaniques de fin de course (réglables pour VSX et VTX)	*Mechanical limit stops (adjustable for VSX and VTX)*
Indicateur visuel de position	*Visual position indicator*
Résistance de réchauffage régulée 4W (sauf VTX et 400V tri)	*Regulated heating resistor 4W (exept VTX and 400V tri)*
VERSIONS	***VERSIONS***
Version 3 points modulants ou on - off	*Version 3 points modulating or on - off*
Version standard 90°	*90° standard version*
Version 180° ou 270° (sur demande)	*180° or 270° version (on request)*
Version positionneur 0-10V ou 4-20mA	*0-10V or 4-20mA positioning version*
DONNEES TECHNIQUES	***TECHNICAL DATA***
Durée sous tension : 50% - 80% (CEI34)	*Duty rating : 50% - 80% (CEI34)*
Température : -20°C à +70°C	*Working temperature: -20°C to +70°C*
Raccordement électrique : 2x ISO M20	*Electric connections: 2xI SO M20*
Protection : IP67	*Enclosure: IP67*
Poids : VRX = 4 Kg, VSX = 6,5 Kg et VTX = 18 Kg	*Weight: VRX = 4 Kg, VSX = 6,5 Kg et VTX = 18 Kg*

ATEX - II 2 GD EEx d IIB T6

LCIE 06 ATEX 6006X

OPTIONS VRX/VSX

Code	Description
ERI.B	Résistance de réchauffage 10W régulée / *Regulated heating resistor 10W*
ERT.B	Résistance de réchauffage 10W indépendante régulée / *Self-regulated heating resistor 10W*
EPR.B	Potentiomètre de recopie / *Feedback potentiometer 0,1K 1K 5K 10K*
EPT.A	Potentiomètre de recopie / *Feedback potentiometer 4-20mA*
EFC.2	Carte 2 contacts supplémentaires / *2 extra limit switches card*
EBS.24	Bloc de securité intégré / *Integrated failsafe security block*

Options*	Option 1		Option 2			Option 3
Versions	ERI.B	ERT.B	EPR.B	EPT.B	EFC.2	EBS.24
MOD / ON - OFF	o	o	o	o	o	o
P5 (4-20mA/0-10V)	o					

* Les options 1 et 2 sont compatibles / Option 1 and 2 are adaptable

SERIE V

ACTIONNEUR ELECTRIQUE SERIE V

V SERIE ELECTRIC ACTUATOR

Durée sous tension / Duty cycle S4-50%

Code	Code POSI.	Etoile/fixation *Star/Fixation*	Couple *Torque*	Tensions *Voltages*	Puissance *Power*	Tps de man, *travel time*
VRX25.709.R00		17 F05/F07	25Nm	400V TRI	20W	10s
VRX25.70A.G00	VRX25.70A.GP5	17 F05/F07	25Nm	100-240V AC	45W	7s (15s*)
VRX25.703.G00	VRX25.703.GP5	17 F05/F07	25Nm	24V AC/DC	45W	7s (15s*)
VRX45.709.R00		17 F05/F07	45Nm	400V TRI	52W	10s
VRX45.70A.G00	VRX45.70A.GP5	17 F05/F07	45Nm	100-240V AC	45W	15s
VRX45.703.G00	VRX45.703.GP5	17 F05/F07	45Nm	24V AC/DC	45W	15s
VRX75.709.R00		17 F05/F07	75Nm	400V TRI	52W	15s
VRX75.70A.G00	VRX75.70A.GP5	17 F05/F07	75Nm	100-240V AC	45W	20s
VRX75.703.G00	VRX75.703.GP5	17 F05/F07	75Nm	24V AC/DC	45W	20s
VSX100.909.R00		22 F07/F10	100Nm	400V TRI	135W	10s
VSX100.90A.G00	VSX100.90A.GP5	22 F07/F10	100Nm	100-240V AC	45W	15s
VSX100.903.G00	VSX100.903.GP5	22 F07/F10	100Nm	24V AC/DC	45W	15s
VSX150.909.R00		22 F07/F10	150Nm	400V TRI	135W	20s
VSX150.90A.G00	VSX150.90A.GP5	22 F07/F10	150Nm	100-240V AC	85W	30s
VSX150.903.G00	VSX150.903.GP5	22 F07/F10	150Nm	24V AC/DC	85W	30s
VSX300.909.R00		22 F07/F10	300Nm	400V TRI	135W	35s
VSX300.90A.G00	VSX300.90A.GP5	22 F07/F10	300Nm	100-240V AC	85W	50s
VSX300.903.G00	VSX300.903.GP5	22 F07/F10	300Nm	24V AC/DC	85W	50s
VTX600.A09.T00		36 F10/F12	600Nm	400V TRI	250W	38s
VTX600.A08.T00		36 F10/F12	600Nm	230V AC	250W	38s
VTX600.A03.T00		36 F10/F12	600Nm	24V AC/DC	150W	38s
VTX1000.A09.T00		36 F10/F12	1000Nm	400V TRI	250W	38s
VTX1000.A08.T00		36 F10/F12	1000Nm	230V AC	250W	38s
VTX1000.A03.T00		36 F10/F12	1000Nm	24V AC/DC	150W	38s

* Temps de manoeuvre en 4-20mA / 4-20mA travel time
** En cours / In progress

Durée sous tension / Duty cycle S4-80%

Code	Code POSI.	Etoile/fixation *Star/Fixation*	Couple *Torque*	Tensions *Voltages*	Puissance *Power*	Tps de man, *travel time*
VRX25.70A.H00	VRX25.70A.HP5	17 F05/F07	25Nm	100-240V AC	85W	7s (15s*)
VRX25.703.H00	VRX25.703.HP5	17 F05/F07	25Nm	24V AC/DC	85W	7s (15s*)
VRX45.70A.H00	VRX45.70A.HP5	17 F05/F07	45Nm	100-240V AC	85W	15s
VRX45.703.H00	VRX45.703.HP5	17 F05/F07	45Nm	24V AC/DC	85W	15s
VRX75.70A.H00	VRX75.70A.HP5	17 F05/F07	75Nm	100-240V AC	85W	20s
VRX75.703.H00	VRX75.703.HP5	17 F05/F07	75Nm	24V AC/DC	85W	20s
VSX100.90A.H00	VSX100.90A.HP5	22 F07/F10	100Nm	100-240V AC	85W	15s
VSX100.903.H00	VSX100.903.HP5	22 F07/F10	100Nm	24V AC/DC	85W	15s
VSX150.90A.H00	VSX150.90A.HP5	22 F07/F10	150Nm	100-240V AC	85W	30s
VSX150.903.H00	VSX150.903.HP5	22 F07/F10	150Nm	24V AC/DC	85W	30s
VSX300.90A.H00	VSX300.90A.HP5	22 F07/F10	300Nm	100-240V AC	85W	50s
VSX300.903.H00	VSX300.903.HP5	22 F07/F10	300Nm	24V AC/DC	85W	50s

* Temps de manoeuvre en 4-20mA / 4-20mA travel time

Les informations sont données à titre indicatif et sous réserve de modifications éventuelles
Valpes reserves the right to change the contents without notice

ACTIONNEUR ELECTRIQUE SERIE V

V SERIE ELECTRIC ACTUATOR

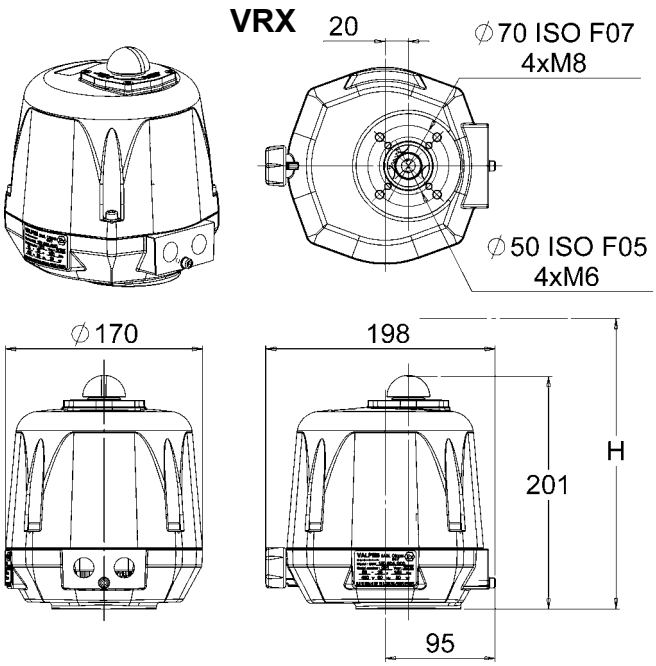

Fixations possibles : F05 (4xM6 sur Ø50) et F07 (4xM8 sur Ø70), étoile 17, profondeur 19mm.
Possible fixations : F05 (4xM6 with Ø50) and F07 (4xM8 with Ø70), star 17, depth 19mm.

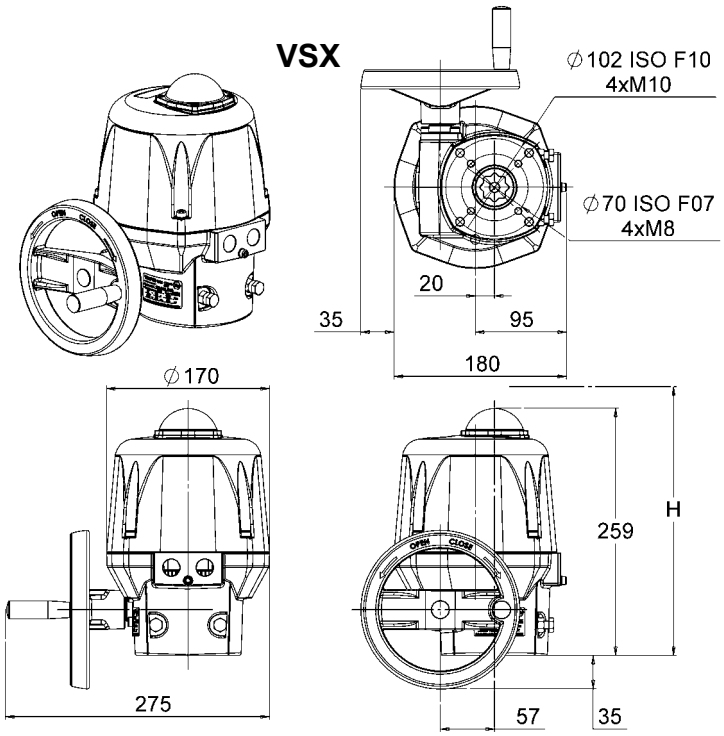

Fixations possibles : F07 (4xM8 sur Ø70) et F10 (4xM10 sur Ø102), étoile 22, profondeur 24mm.
Possible fixations : F07 (4xM8 with Ø70) and F10 (4xM10 with Ø102), star 22, depth 24mm.

Hauteur nécessaire pour monter l'actionneur : H=300mm au-dessus de la vanne.
Necessary height above the valve for the mounting of the actuator : H=300mm.

Schéma électrique : Série V standard

Electric wiring : standard V range
Schaltplan : standard V Serie

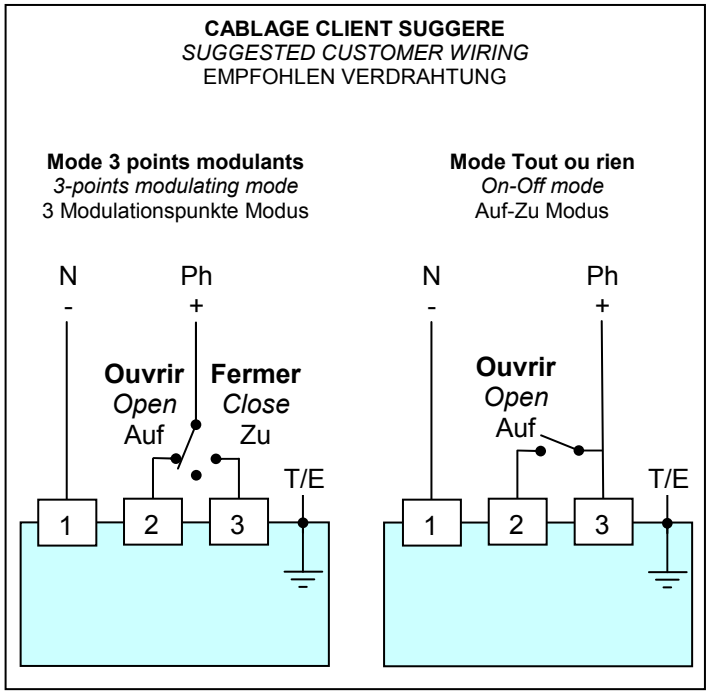

REP	DESIGNATION BESCHREIBUNG
FC0	**Fin de course ouverture** *Open limit switch* Endschalter AUF
FCF	**Fin de course fermeture** *Close limit switch* Endschalter ZU
FC1	**Fin de course auxiliaire 1** *Auxiliary limit switch 1* Zusätzlicher Endschalter 1
FC2	**Fin de course auxiliaire 2** *Auxiliary limit switch 2* Zusätzlicher Endschalter 2

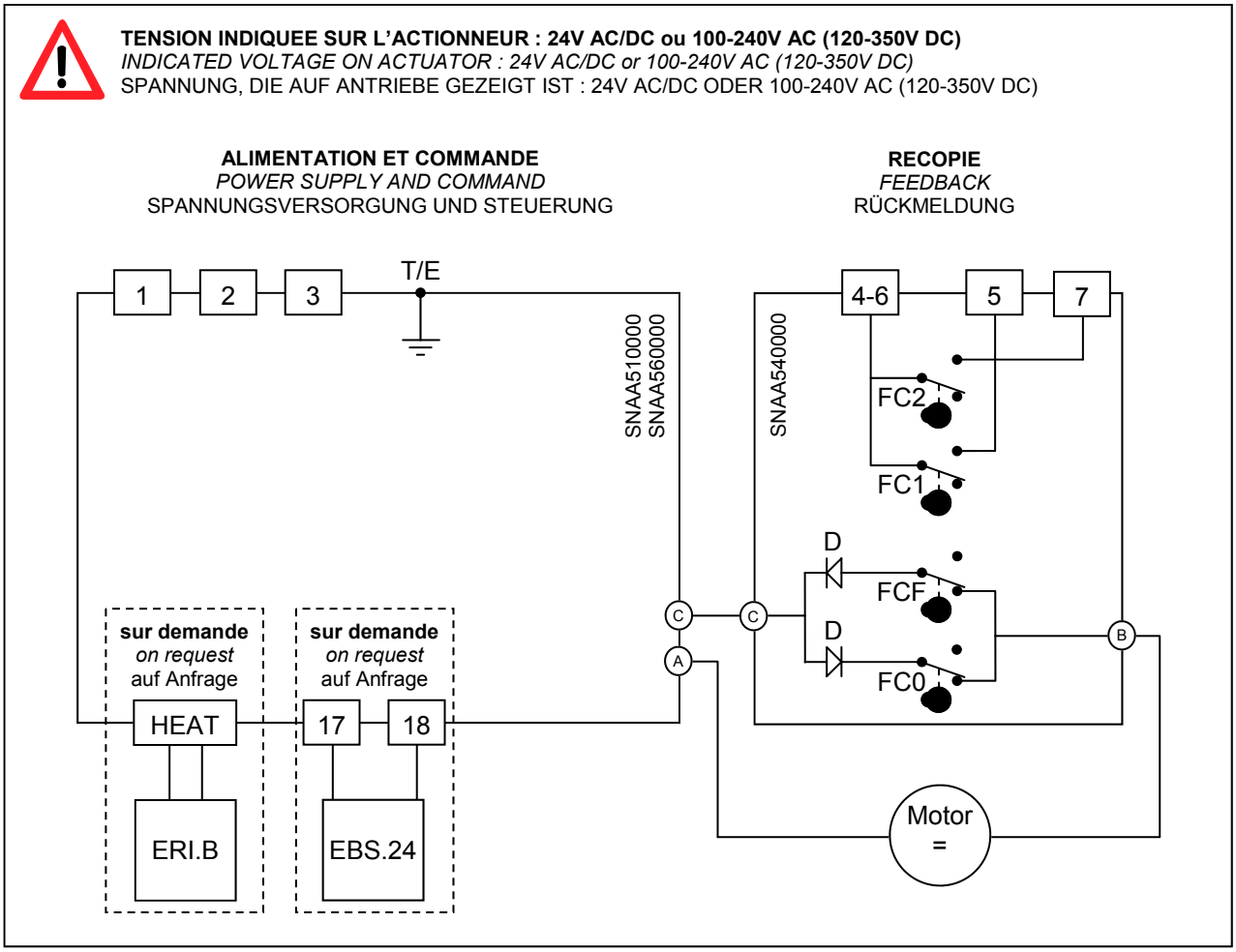

DSBL0412 rév.02/05/06

Les informations sont données à titre indicatif et sous réserve de modifications éventuelles
Valpes reserves the right to change the contents without notice

Schéma électrique : Série V P5

Electric wiring : P5 V range
Schaltplan : P5 V Serie

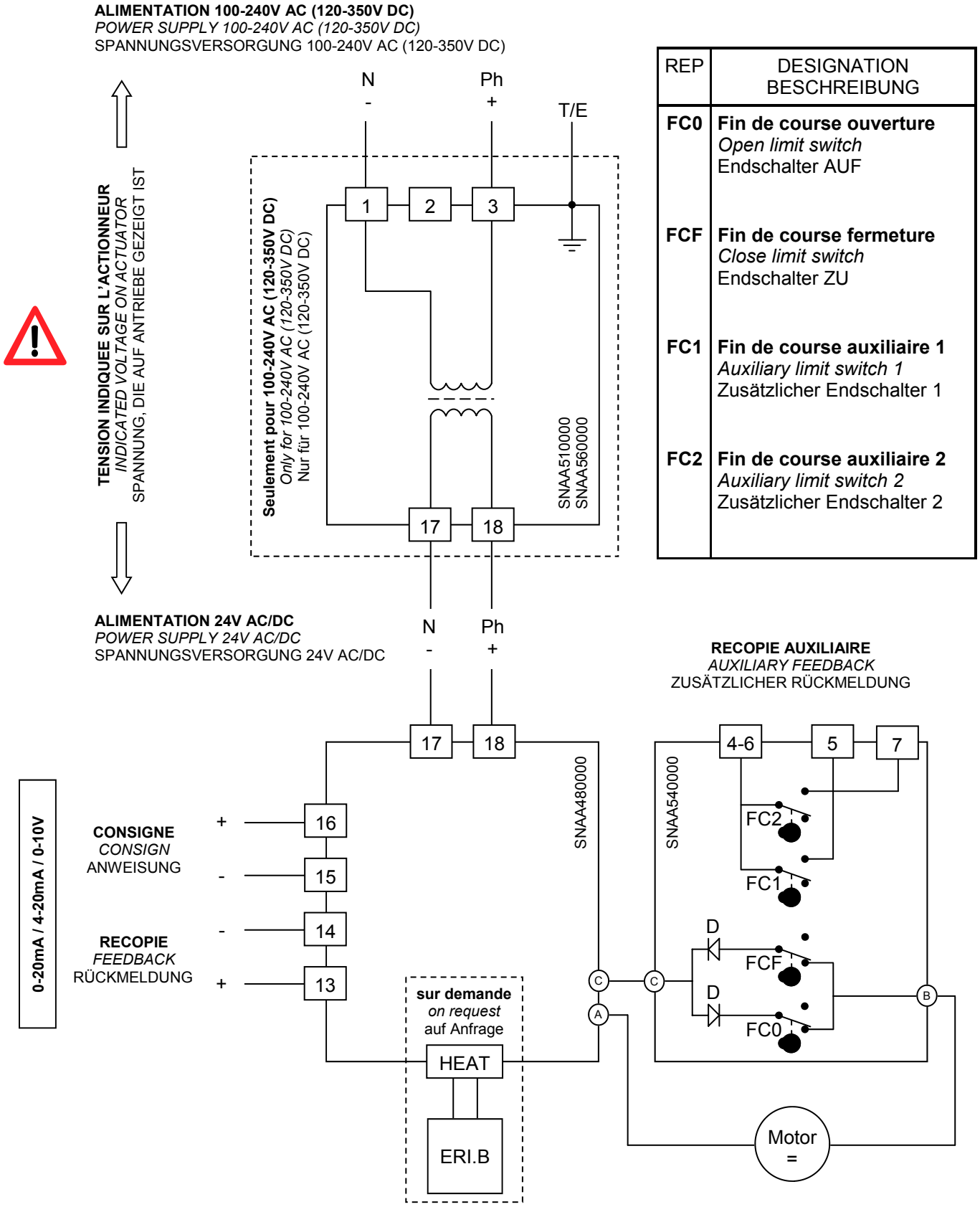

REP	DESIGNATION BESCHREIBUNG
FC0	**Fin de course ouverture** *Open limit switch* Endschalter AUF
FCF	**Fin de course fermeture** *Close limit switch* Endschalter ZU
FC1	**Fin de course auxiliaire 1** *Auxiliary limit switch 1* Zusätzlicher Endschalter 1
FC2	**Fin de course auxiliaire 2** *Auxiliary limit switch 2* Zusätzlicher Endschalter 2

DSBL0414 rév.02/05/06

Les informations sont données à titre indicatif et sous réserve de modifications éventuelles
Valpes reserves the right to change the contents without notice

Schéma électrique : Série V 400V triphasé

FR | GB | D

Electric wiring : 400V three-phase V range
Schaltplan : 400V Dreiphase V Serie

ALIMENTATION MOTEUR
MOTOR POWER SUPPLY
SPANNUNGSVERSORGUNG MOTOR

ALIMENTATION COMMANDE
CONTROL POWER SUPPLY
STELLERSPANNUNG

CABLAGE CLIENT SUGGERE
SUGGESTED CUSTOMER WIRING
EMPFOHLEN VERDRAHTUNG

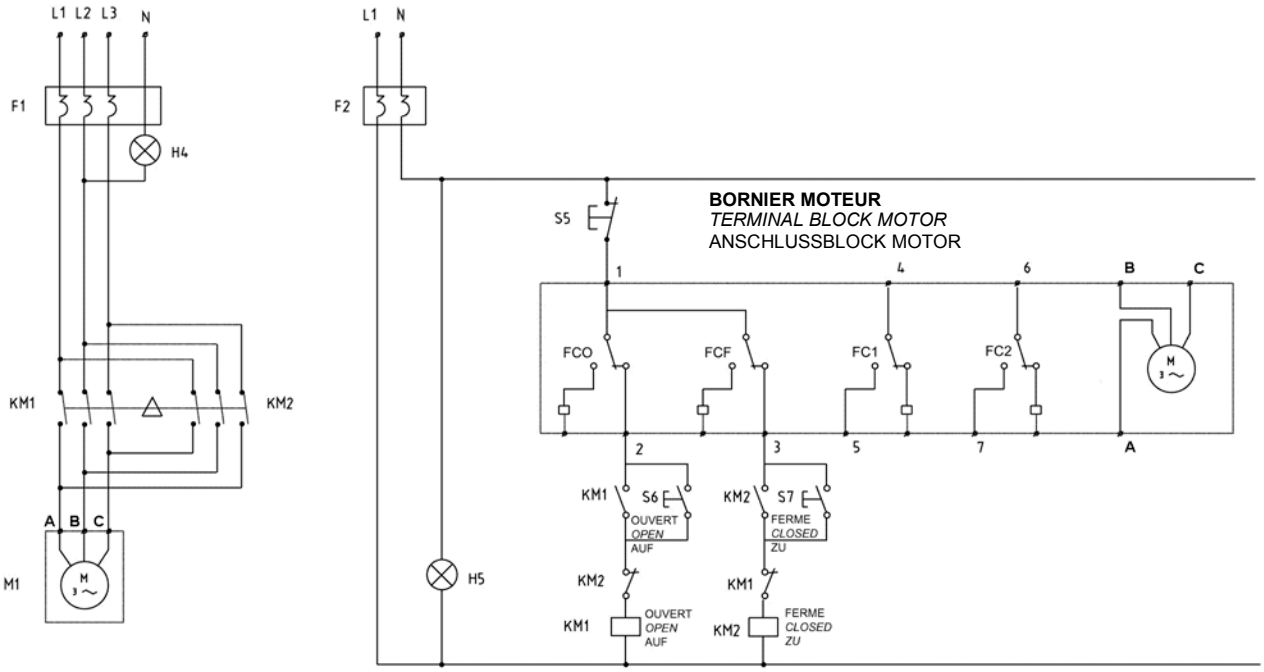

REP	DESIGNATION BESCHREIBUNG	REP	DESIGNATION BESCHREIBUNG
FC0	**Fin de course ouverture** *Open limit switch* Endschalter AUF	**H4**	**Signalisation alimentation moteur** *Motor supply indication* Rückmeldungmotorspannung
FCF	**Fin de course fermeture** *Close limit switch* Endschalter ZU	**H5**	**Signalisation alimentation commande** *Control supply indication* Rückmeldungstellerspannung
FC1	**Fin de course auxiliaire 1** *Auxiliary limit switch 1* Zusätzlicher Endschalter 1	**KM1**	**Contact ouverture** *Opening swith* Öffner
FC2	**Fin de course auxiliaire 2** *Auxiliary limit switch 2* Zusätzlicher Endschalter 2	**KM2**	**Contact fermeture** *Closing swith* Schliesser
S5	**Poussoir d'arrêt** *Stop button* Stopschalter	**F1**	**Contact thermique** *Thermical switch* Thermoschalter
S6	**Poussoir d'ouverture** *Opening button* Startschalter	**F2**	**Contact thermique** *Thermical switch* Thermoschalter
S7	**Poussoir de fermeture** *Closing button* Ausschalter	**H**	**Résistance de réchauffage** *Heating resistor* Heizwiderstand
M	**Moteur** *Motor* Motor	**T**	**Thermostat** *Thermoswitch* Thermoschalter

ERT.B

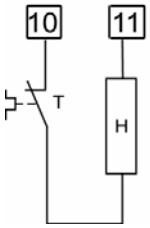

DSBL0413 rév.15/02/06

- L'alimentation du moteur est câblée sur un relais bistable triphasé à inversion de phase (non livré)
- The motor power supply is wired on bistable three-phase relay (not delivered)
- Anschluss des Motors ist auf einem bistabiles Drehstrom-Relais mit Phasenumkehrung verkabelt (nicht geliefert)

- En cas de fonctionnement inverse, inverser 2 des phases du moteur
- If working inverted, invert 2 phases of motor
- Bei umgekehrter Laufrichtung, umkehren sie die beiden Phasen des Motors

Les informations sont données à titre indicatif et sous réserve de modifications éventuelles
Valpes reserves the right to change the contents without notice